OOGIS CCTV SYSTEMS

Specificatii tehnice
Camera CCTV Model: NOT-AHD10

Conditii Utilizare:	
Ambient	Interior
Interval temperatura	0°C~+50°C
Umiditate maxima	85% necondensata

Alimentare:	
Tensiune	12Vcc ±10%
Consum cu IR/NOAPTE	340 mA
Consum fara IR/ZI	80 mA

Specificatii carcasa:	
Standard protectie Praf/Apa	IP30
Absorbant umiditate Microporos	- fara -
Axe reglaj	3
Aspect carcasa	Dome
Material carcasa	plastic
Culoare carcasa	alb
Inaltime camera (*1)	70 mm
Lungime camera (*2)	90 mm
Lungime aparatoare (*3)	-
Lungime picior montaj (*4)	-
Baza montaj (*5)	90 mm
Gauri montaj Ø	5 mm

Caracteristici Video/Audio:	
Tehnologie semnal	AHD
Sistem semnal	PAL
Tip senzor	GalaxyCore
Model senzor	GC1004
DSP	HDI8901
Dimensiune senzor	1/3.5″
Rezolutie digitala maxima	1280x720P 1MegaPixel
Rez. orizontala CVBS maxima	fara
Cadre secunda maxim	25
Raport zgomot	0
Lux minim Color	0.1Lux @ F1.2
Lux minim Alb/Negru	0.1Lux @ F1.2
Meniu configurare	fara
Audio:	NU
Functii: - fara -	

Lentila:	
Unghi vizualizare orizontal	68 °
Distanta Focala	3,6 mm
Focus	Fix
Iris	Fix
Diafragma	F1,2
Rezolutie	1 MPX
Filtru IR-CUT	Auto Retractabil

Luminare InfraRosu:	
Generatie	2
Leduri IR	36 buc
Led Ø	5 mm
Lungimea de unda	850 nm
Distanta IR max (m)	35
Distanta IR vs Senzor (m):	20

Conectori Cablu:	
Alimentare (intrare)	DC
Video (iesire)	BNC
Audio (intrare)	NU
Audio (iesire)	NU
Retea (comunicatie)	NU
OSD Joystick	NU

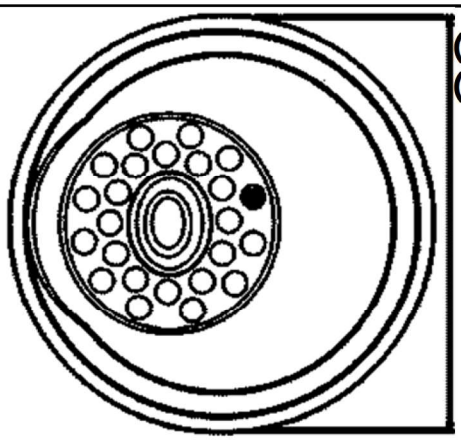

(*2)
(*5)

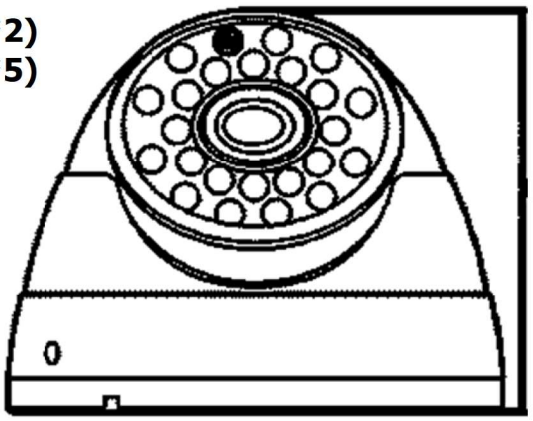

(*1)

DECLARAȚIE DE CONFORMITATE

SUBSEMNATA

S.C. ONESTORE ENERGY S.R.L.

Nr. Reg. Com.: J40/14484/2008

Cod Unic Inregistr.: RO24386651

Adresa sediu: Calea Ferentari, Nr. 133, Sector 5, Bucuresti

asigurăm, garantăm şi declarăm pe propria răspundere, conform prevederilor art. 5 din Hotărârea Guvernului nr. 1022/2002 privind regimul produselor şi serviciilor care pot pune in pericol viaţa, sănătatea, securitatea muncii şi protecţia mediului, că produsul:

Camera CCTV: OOGIS NOT-AHD10

la care se referă această declarație nu pune în pericol viaţa, sănătatea, securitatea muncii, nu produce un impact negativ asupra mediului şi este în conformitate cu: SR EN 609050+A1:1996; SR EN 60950+A1:1996/A2:1997; SR EN+A1:1996/A3:1997;STAS 12318/1-85; STAS 6535-83; STAS 6692-83; SR EN 60068-2-1; SR CEI 60038+A1/C1/1997/C1/1998; EN 55022/A1 :2000; EN 61000-2-1/A14:2000; EN 61000-3-3/A1:2001; EN 55024:2000; EN 60950:2000.

Produsul corespunde documentaţiilor fabricantului şi este în conformitate cu standardele europene ISO /IEC 22 şi EN 45014 emise de laboratoarele

Emisa în 26-04-2016

SOCIETATEA COMERCIALA ONESTORE ENERGY S.R.L. BUCURESTI ROMANIA

ONESTORE ENERGY S.R.L.
Reprezentată prin
Dir. Andrei Smarandache