Camera CCTV:	HIP-IPX291

Conditii Utilizare:

Ambient	Interior
Interval temperatura	0°C~+50°C
Umiditate maxima	85% necondensata

Alimentare:

Tensiune	12Vcc ±10%
Consum cu IR/NOAPTE	470 mA
Consum fara IR/ZI	150 mA

Caracteristici Video/Audio:

Tehnologie semnal	IP ONVIF
Sistem semnal	PAL
Tip senzor	Sony Exmor CMOS
Element imagine	IMX291LQR
DSP	HI3516CV200
Dimensiune senzor	1/2.8" D 6.46 mm
Rezolutie digitala maxima	1920x1080P 2MegaPixeli
Rez. orizontala CVBS maxima	fara
Cadre secunda maxim	30
Raport zgomot	≥50dB (AGC OFF)>120db (DWDR)
Lux minim Color	0.001Lux @ F1.2
Lux minim Monocrom	0.001Lux @ F1.2
Intrari Audio: NU	

Lentila:

Unghi vizualizare orizontal	86°
Distanta Focala	3,6 mm
Focus	Fix
Iris	Fix
Diafragma	0
Rezolutie	3 MPX
Filtru IR-CUT	Auto Retractabil

Specificatii carcasa:

Standard protectie Praf/Apa	IP30
Absorbant umiditate Microporos	- fara -
Axe reglaj	3
Aspect carcasa	Dome
Material carcasa	plastic
Culoare carcasa	alb
Inaltime camera (*1)	72 mm
Lungime camera (*2)	94 mm
Lungime aparatoare (*3)	-
Lungime picior montaj (*4)	-
Baza montaj (*5)	94 mm
Gauri montaj Ǿ	5 mm

Conectori si control Cablu:

Alimentare (intrare)	DC
Video (iesire)	NU
Audio (intrare)	NU
Audio (iesire)	NU
Retea (comunicatie)	RJ45 IZOLAT IP65
OSD Joystick	NU

Luminare InfraRosu:

Generatie	III
Leduri IR	2 ARRAY
Led Ǿ	12 mm
Lungimea de unda	850 nm
Unghi iluminare	90°
Distanta IR max (m)	35
Distanta IR vs Senzor (m):	35

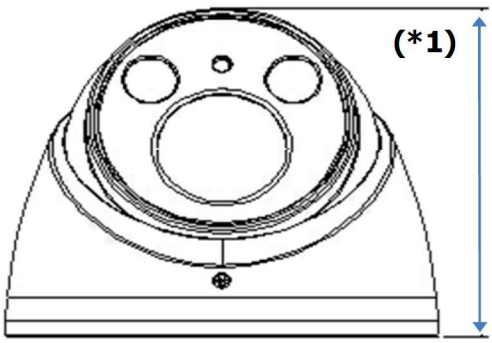

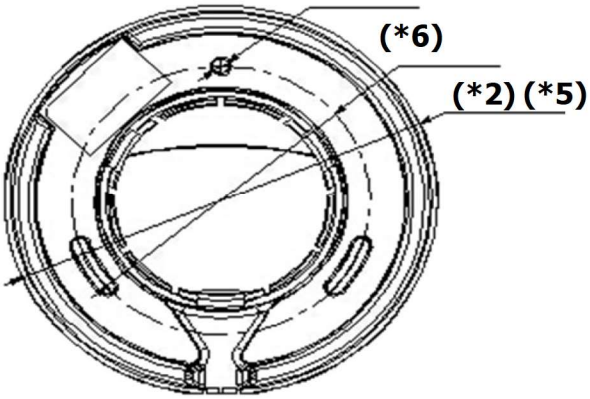

Procesare Video:

Informatii imagine	Titlu, Data, Ora, Zi, Rezolutie, Bitrate
Mascare zone private	4 zone definibile
Detectie miscare	396 zone maxim definibile / cu reglare sensibilitate(0-100), declansare(0-100) in 2 intervale

Parameteri Video:

Luminozitate	Ajustabil (0-255)
Contrast	Ajustabil (0-255)
Hue	NU
Saturatie culoare	Ajustabil (0-255)
Gamma/Tone	Normal, Cald, Rece
Accentuare diferente	Ajustabil (0-255)
Oglindire imagine	Vertical, Orizontal
Mod Zi-Noapte	Auto, Programabil, Color, Monocrom
Ajustare optica imagine	Coridor Mode
D-WDR / WDR	Configurabil Noapte si Zi, Ajustabil (0-100)
Reducere Zgomot	AntiGhosting, Auto, Manual: 2DNR (0-10), 3DNR (0-10); AntiFogging: Auto, DA (0-255), NU
Obturator Electronic	AES, AET, Auto, Manual (1/25-1/10000), IDC
Control Balans de Alb	Auto, Masurabil, Manual, Incandescent, Flourescent, Cald, Rece
Amplificare imagine	Auto Gain Control, Configurabil Noapte si Zi, Ajustabil (0-100)
Backlight	Ajustabil (0-255)
Negative Image	NU

Compresie video:

Codec Video	H.264	Profile	BaseProfile, PrivateData
Codare Video Flux Principal (rezolutie, cadre, banda)	ajustabile, CBR VBR CVBR: 1920x1080 (2mpx), 7-30fps, 200kb-8Mbps 1280x960 (1,3mpx), 7-30fps, 100kb-6Mbps 1280x720 (1mpx), 7-30fps, 100kb-5Mbps	Codare Video Flux Secundar (rezolutie, cadre, banda)	ajustabile, CBR VBR CVBR: 704x576(D1), 7-MAX_MAIN fps, 50kb-2Mbps 576x448(448p), 7-MAX_MAIN fps, 50kb-2Mbps 640x480(VGA), 7-MAX_MAIN fps, 50kb-2Mbps 640x360, 7-MAX_MAIN fps, 50kb-2Mbps 320x240(CIF), 7-MAX_MAIN fps, 50kb-2Mbps
Codare Audio (codec, banda)	G.711; 64Kbps/8kbps; ajustabil intrare (0-100)		

Conectivitate:

Acces configurare	IE Browser, UC, APP; actualizare firmware local sau de la distanta
Acces cu Autentificare	Utilizatori definibili (max 10) cu drepturi predefinite (3) si parola
Acces retea	Adaptor retea 10/100Base-T, half/full duplex, Auto-MDIX
Protocoale suportate	TCP/IP, IPv4, RTP, RTSP, RTCP, HTTP, DNS, DDNS, DHCP, NTP, PPPOE

Exemple vizualizare camera:

Unghi vizualizare orizontal	**86°**		**86°**
Distanta pana la obiectiv (m)	Latime cadru (m)	Distanta pana la obiectiv (m)	Latime cadru (m)
1	1,9	1,5	2,8
2	4	2,5	5
3	6	4	7
5	9	6	11
7	13	7,5	14
8	15	9	17
10	19	12,5	23
15	28	17,5	33
20	37	25	47
30	56	35	65
40	75	45	84
50	93	55	103
60	112	65	121
70	131	75	140
80	149	85	159
90	168	95	177

DECLARAȚIE DE CONFORMITATE

SUBSCRISA

S.C. ONESTORE ENERGY S.R.L.

Nr. Reg. Com.: J40/14484/2008

Cod Unic Inregistr.: RO24386651

Adresa sediu: Calea Ferentari, Nr. 133, Sector 5, Bucuresti

asigurăm, garantăm şi declarăm pe propria răspundere, conform prevederilor art. 5 din Hotărârea Guvernului nr. 1022/2002 privind regimul produselor şi serviciilor care pot pune in pericol viaţa, sănătatea, securitatea muncii şi protecţia mediului, că produsul:

Camera CCTV: OOGIS HIP-IPX291

la care se referă această declarație, nu pune în pericol viaţa, sănătatea, securitatea muncii, nu produce un impact negativ asupra mediului şi este în conformitate cu: SR EN 609050+A1:1996; SR EN 60950+A1:1996/A2:1997; SR EN+A1:1996/A3:1997;STAS 12318/1-85; STAS 6535-83; STAS 6692-83; SR EN 60068-2-1; SR CEI 60038+A1/C1/1997/C1/1998; EN 55022/A1 :2000; EN 61000-2-1/A14:2000; EN 61000-3-3/A1:2001; EN 55024:2000; EN 60950:2000.

Produsul corespunde documentaţiilor fabricantului şi este în conformitate cu standardele europene ISO /IEC 22 şi EN 45014 emise de laboratoarele

Emisa în 16-08-2017

SOCIETATEA COMERCIALA ONESTORE ENERGY S.R.L. BUCUREȘTI ROMÂNIA

ONESTORE ENERGY S.R.L.
Reprezentată prin
Dir. Andrei Smarandache