OOGIS
CCTV SYSTEMS

Camera CCTV: HEM-MHD2P-9

Conditii Utilizare:

Ambient	Exterior
Interval temperatura	-40°C~+60°C
Umiditate maxima	85% necondensata

Alimentare:

Tensiune	12Vcc ±10%
Consum cu IR/NOAPTE	930 mA
Consum fara IR/ZI	40 mA

Caracteristici Video/Audio:

Tehnologie semnal	AHD TVI CVI CVBS
Sistem semnal	PAL
Tip senzor	Panasonic
Element imagine	MN34291
DSP	V30E (FH8536E)
Dimensiune senzor	1/2.7”
Rezolutie digitala maxima	1920x1080P 2MegaPixeli
Rez. orizontala CVBS maxima	2000 TVL
Cadre secunda maxim	25
Raport zgomot	<21db (WDR OFF) ;
Lux minim Color	0.01LUX
Lux minim Monocrom	0.01Lux @ F1.2
Intrari Audio: NU	

Lentila:

Unghi vizualizare orizontal	89°
Distanta Focala	3,6 mm
Focus	Fix
Iris	Fix
Diafragma	0
Rezolutie	3 MPX
Filtru IR-CUT	Auto Retractabil

Specificatii carcasa:

Standard protectie Praf/Apa	IP66
Absorbant umiditate Microporos	SilicaGel 5g PP
Axe reglaj	2
Aspect carcasa	Bullet
Material carcasa	metalica
Culoare carcasa	negru
Inaltime camera (*1)	183 mm
Lungime camera (*2)	155 mm
Lungime aparatoare (*3)	185 mm
Lungime picior montaj (*4)	185 mm
Baza montaj (*5)	94 x 65 mm
Gauri montaj Ø	6 mm

Conectori si control Cablu:

Alimentare (intrare)	DC
Video (iesire)	BNC
Audio (intrare)	NU
Audio (iesire)	NU
Retea (comunicatie)	NU
OSD Joystick	NU

Luminare InfraRosu:

Generatie	III
Leduri IR	4 ARRAY
Led Ø	12 mm
Lungimea de unda	850 nm
Unghi iluminare	100°
Distanta IR max (m)	50
Distanta IR vs Senzor (m):	40

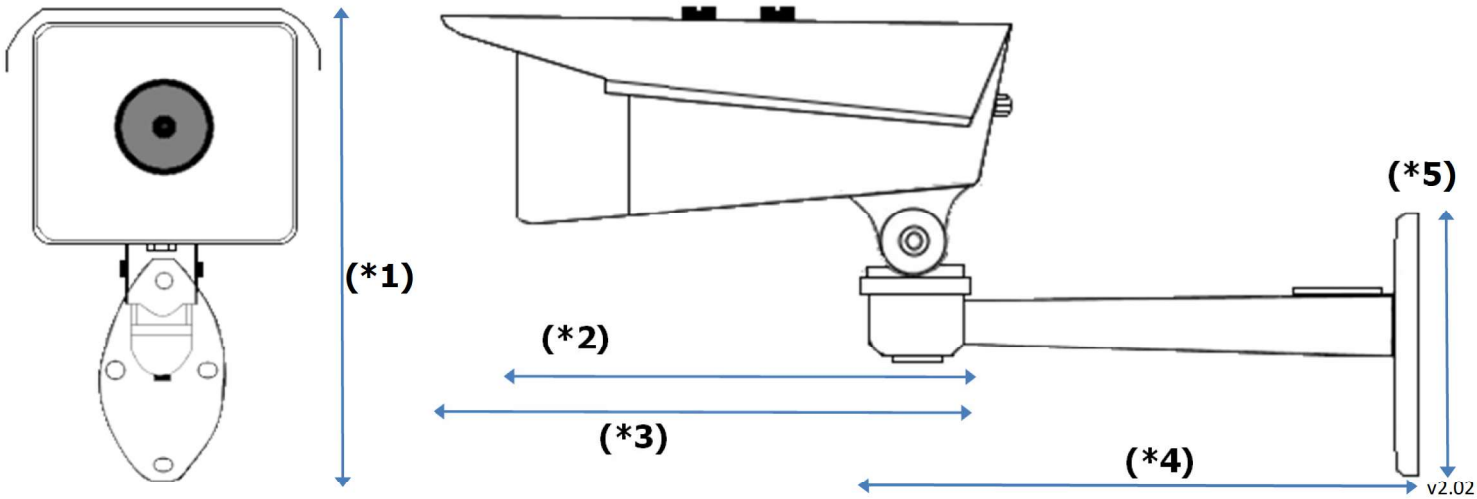

v2.02

Parameteri Video:

Luminozitate	Ajustabil (1-20)
Contrast	Ajustabil (1-50)
Accentuare diferente	Ajustabil (1-20)
Saturatie culoare	Ajustabil (1-31)
Gamma/Tone	NU
Hue	NU
Mod Zi-Noapte	EXT, Auto, Color, Monocrom
D-WDR / WDR	D-WDR (ON-OFF)
Control Balans de Alb	Auto, Manual (RG 1-16)
Obturator Electronic	Auto
D-WDR / WDR	D-WDR (ON-OFF)
Amplificare imagine	Configurabil meniu expunere
Expunere	BLC Ajustabil (0-7) FLC Ajustabil (0-16) Globe Ajustabil (0-16) Center Ajustabil (0-16)
Ajustare optica imagine	NU
Oglindire imagine	NU
Imagine negativ	NU

Compresie video:

Codec Video	necomprimat	Profile	NU
Codare Video Flux Principal (rezolutie, cadre, banda)	1920x1080 (2mpx)@25fps 960H@25fps	Codare Video Flux Secundar (rezolutie, cadre, banda)	NU
Codare Audio (codec, banda)	NU		

Procesare Video:

Informatii imagine	NU
Mascare zone private	NU
Detectie miscare	NU

Conectivitate:

Protocoale suportate	Coax control AHD/TVI/CVI/CVBS
Acces configurare	OSD / JoyStick / CoaxControl
Acces cu Autentificare	nu suporta
Acces retea	nu suporta

Exemple vizualizare camera:

Unghi vizualizare orizontal **89°** **89°**

Distanta pana la obiectiv (m)	Latime cadru (m)	Distanta pana la obiectiv (m)	Latime cadru (m)
3	6	4	8
5	10	6	12
7	14	8	16
9	18	10	20
11	22	12	24
13	26	14	28
15	29	16	31
17	33	18,5	36
20	39	25	49
30	59	35	69
40	79	45	88
50	98	55	108
60	118	65	128
70	138	75	147
80	157	85	167
90	177	95	187

DECLARAȚIE DE CONFORMITATE

SUBSCRISA

S.C. ONESTORE ENERGY S.R.L.

Nr. Reg. Com.: J40/14484/2008

Cod Unic Inregistr.: RO24386651

Adresa sediu: Calea Ferentari, Nr. 133, Sector 5, Bucuresti

declarăm pe propria răspundere, că utilizarea și asigurarea mentenanței produselor identificate prin model:

Camera CCTV: OOGIS HEM-MHD2P-9

De către persoane care respectă întocmai manualul de utilizare, respectiv instrucțiunile specifice de lucru pentru asigurarea serviciilor de mentenanță a acestora, nu pun în pericol viața, sănătatea, securitatea muncii și protecția mediului.

Declarăm că în urma sesiunilor de testare individuală, în mediul specific de testare al Producatorului, produsele enumerate mai sus îndeplinesc cerințele specifice următoarelor standarde europene:

EN 609501:2006 +A11:2009 +A1:2010 +A12:2011 +A2:2013;

IEC 609501:2005 +A1:2009 +A2:2013;

EN 50364:2010; EN 50566:2013; EN 62479:2010

Precum și Directiva RoHS 2011/65/EU.(EN 50581:2012)

Produsele identificate mai sus vor purta, conform reglementărilor în vigoare, marcajul CE

Emisa în 04-08-2017

SOCIETATEA COMERCIALĂ ONESTORE ENERGY S.R.L. BUCUREȘTI ROMÂNIA

ONESTORE ENERGY S.R.L.

Reprezentată prin

Dir. Andrei Smarandache