Camera CCTV: DIR-MHD8-8

Conditii Utilizare:

Ambient	Interior
Interval temperatura	0°C~+50°C
Temperatura initializare:	minim 0°C
Umiditate maxima	85% necondensata

Alimentare:

Tensiune	12Vcc ±10%
Consum cu IR pornit - NOAPTE	530 mA
Consum fara IR pornit - ZI	200 mA

Lentila:

Unghi vizualizare orizontal	75°
Distanta Focala	3,7 mm
Focus	Fix
Iris	Fix
Diafragma	F1,2
Rezolutie	3 MPX
Filtru IR-CUT	Auto Retractabil

Specificatii carcasa:

Standard protectie Praf/Apa	IP30
Absorbant umiditate Microporos	- fara -
Axe reglaj	3
Aspect carcasa	Detector PIR
Material carcasa	plastic
Culoare carcasa	alb
Inaltime camera (*1)	120 mm
Lungime camera (*2)	70 mm
Lungime aparatoare (*3)	-
Lungime picior montaj (*4)	30 mm
Baza montaj (*5)	32 x 49 mm
Gauri montaj Ø	6 mm

Caracteristici Video/Audio:

Tehnologie semnal	AHD TVI CVI CVBS
Sistem semnal	PAL / NTSC
Tip senzor	Sony CMOS
STARVIS Tehnology; HDR (Multiple exposure, Digital overlap)	
Element imagine	IMX415-AAQR
DSP	FH8556H
Dimensiune senzor	1/2.8" D 6.4 mm
Rezolutie digitala maxima	3840x2160P 8MegaPixeli
Rez. orizontala CVBS maxima	960H / 2000TVL
Cadre secunda maxim	15
Raport zgomot	0 dB to 30 dB : Analog Gain; 30.3 dB to 72 dB : Digital Gain
Lux minim Color	0.01Lux @ F1.2
Lux minim Monocrom	0.001LUX
Intrari Audio: NU	

Conectori si control Cablu:

Alimentare (intrare)	DC
Video (iesire)	BNC
Audio (intrare)	NU
Audio (iesire)	NU
Retea (comunicatie)	NU
OSD Joystick	DA

Luminare InfraRosu:

Putere InfraRosu	3,6 W
Generatie	2
Leduri IR	48 buc
Led / Lupa Led Ø	10mil / 5mm
Lungimea de unda	940 nm (Lumina Invisibila)
Unghi iluminare	90°
Distanta IR max / Vizibilitate:	35m / 35m
Declansare IR	Automata <1LUX

Conectivitate:

Protocoale suportate	Coax control AHD/TVI/CVI/CVBS
Acces configurare	OSD / JoyStick / CoaxControl
Acces cu Autentificare	nu suporta
Acces retea	nu suporta

Procesare Video:

Informatii peste imagine	NU
Mascare zone private	NU
Compresie diferentiata (ROI)	nu suporta
Detectie miscare	NU

Parameterii Video (OSD):

Luminozitate	Ajustabil (1-100)
Contrast	Auto, Ajustabil (0-20)
Accentuare diferente	Auto, Ajustabil (0-20)
Saturatie culoare	Auto, Ajustabil (0-20)
Gamma/Tone	NU
Hue	NU
Mod Zi-Noapte	EXT, Auto, Color, Monocrom
Control Balans de Alb	Auto, Manual (RB 0-100)
Obturator Electronic	Auto
Reducere Zgomot	3DNR: Auto, Ajustabil (0-20)
D-WDR / WDR	D-WDR Ajustabil (ON, OFF)
Amplificare imagine	Configurabil meniu expunere
Expunere	BLC Ajustabil (0-7), Globe
Ajustare optica imagine	NU
Oglindire imagine	NU
Imagine negativ	NU

Compresie semnal:

Codec Video	necomprimat
Profile	NU
Codare Video Flux Principal (rezolutie, cadre, banda)	3840x2160P (8mpx)@15fps
Codare Video Flux Secundar (rezolutie, cadre, banda)	nu suporta
Codare Audio (codec, banda)	NU

EN 62676-4: 2015/4, pt Unghi vizualizare orizontal: ° 75°

Criteriu supraveghere	Pixeli per metru	Distanta maximă (m)
Inspectare	1.000 PPM	3
Identificare	250 PPM	10
Recunoaștere	125 PPM	20
Observare	62 PPM	40
Detectare	25 PPM	100
Monitorizare	12 PPM	209

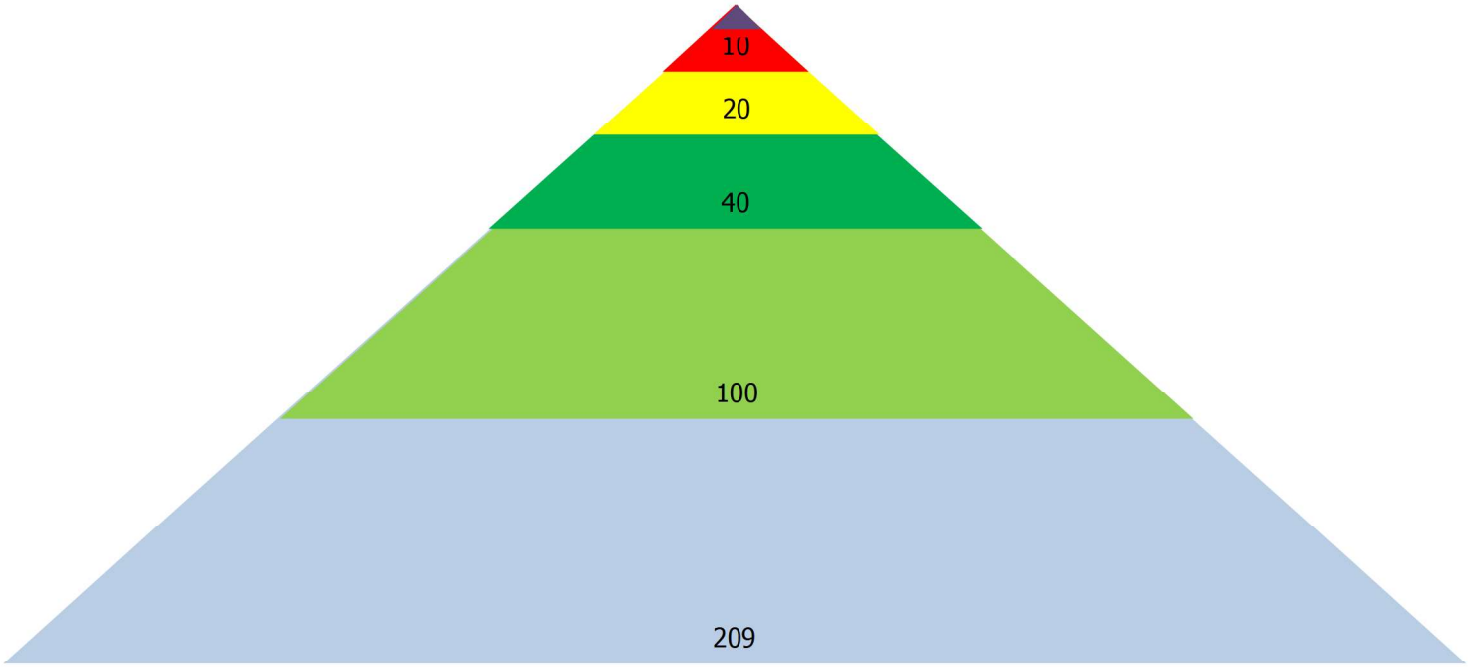

Standardul Uniunii Europene EN 62676-4: 2015 partea 4 (și anterior EN 50-132-7) definește următoarele criterii: inspectie, identificare, recunoaștere, observare, detectare și monitorizare (acronim DORI).
Aceste criterii sunt aplicate prin calcule pe baza specificațiilor senzorului camerei și a rezultatului testelor efectuate, acestea fiind definite prin prisma numărului de puncte (pixeli) per metru distanță.
Aceste criterii vă ajută să identificați camera potrivită necesității dvs.

Inspectare: Această este o zonă specială, denumită Inspecție sau identificare puternică. Aceasta necesită 1000 PPM (1 pixel per milimetru)

Identificare: Primul tip de zonă a camerei este zona de identificare. În această zonă, puteți identifica în mod pozitiv o persoană, fără îndoială. Aici avem suficientă calitate și detalii pentru a identifica o persoană. Standardul UE definește zona de identificare ca fiind „mai mult de 4mm per pixel la distanța țintă", rezultatul fiind de 250 pixeli pe metru (PPM).

Recunoaștere: A doua zonă este recunoașterea. În această zonă, veți putea recunoaște o persoană cunoscută. Vizualizatorii pot verifica cu un grad ridicat de certitudine dacă un individ indicat este sau nu același cu cel pe care l-au văzut anterior. În această zonă, densitatea pixelilor nu este mai mică de 125 PPM sau 8 mm pe pixel. De asemenea, în această zonă, este posibilă recunoașterea manuală a plăcilor de înmatriculare, dar rezoluția camerei poate să nu fie suficientă pentru sistemele de recunoaștere automată a plăcuțelor numerice (ANPR).

Observare: În continuare avem zona de observare. În această zonă pot fi recunoscute câteva detalii caracteristice ale individului, cum ar fi îmbrăcămintea distinctivă. Densitatea pixelilor este de 62 pixeli pe metru (16 mm pe pixel conform EN 62676-4)

Detectare: Următoarea este zona de detecție. În această zonă, veți putea observa și detecta o prezență umană: 25 PPM (40 mm pe pixel).

Monitorizare: Zona de monitorizare (albastru) este utilizată pentru a monitoriza sau a efectua controlul mulțimii. 12PPM / 80mm pe pixel.

Exemple vizualizare camera:

Unghi vizualizare orizontal	**75°**		**75°**
Distanta pana la obiectiv (m)	Latime cadru (m)	Distanta pana la obiectiv (m)	Latime cadru (m)
3	5	7	11
10	15	15	23
20	31	24	37
27	41	34	52
41	63	48	74
54	83	61	94
68	104	75	115
81	124	88	135
95	146	102	157
108	166	115	176
122	187	129	198
135	207	142	218
149	229	156	239
162	249	169	259
176	270	193	296
209	321	214	328

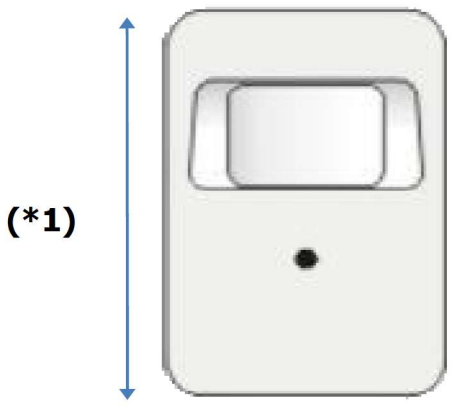

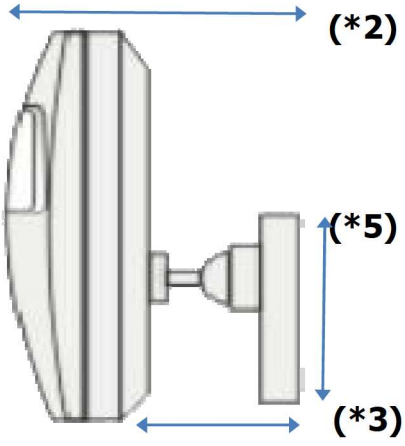

DECLARAȚIE DE CONFORMITATE

SUBSCRISA

S.C. ONESTORE ENERGY S.R.L.

Nr. Reg. Com.: J40/14484/2008

Cod Unic Inregistr.: RO24386651

Adresa sediu: Calea Ferentari, Nr. 133, Sector 5, Bucuresti

declarăm pe propria răspundere, că utilizarea și asigurarea mentenației produselor identificate prin model:

Camera CCTV: OOGIS DIR-MHD8-8

De către persoane care respectă întocmai manualul de utilizare, respectiv instrucțiunile specifice de lucru pentru asigurarea serviciilor de mentenanță a acestora, nu pun în pericol viața, sănătatea, securitatea muncii și protecția mediului.

Declarăm că în urma sesiunilor de testare individuală, în mediul specific de testare al Producatorului, produsele enumerate mai sus pot avea un grad de toleranță al subansamblelor folosite în procesul de producție de 5% și îndeplinesc cerințele specifice următoarelor standarde europene:

EN 609501:2006 +A11:2009 +A1:2010 +A12:2011 +A2:2013;

IEC 609501:2005 +A1:2009 +A2:2013;

EN 50364:2010; EN 50566:2013; EN 62479:2010

Precum și Directiva RoHS 2011/65/EU.(EN 50581:2012)

Produsele identificate mai sus vor purta, conform reglementărilor în vigoare, marcajul CE

Emisa în 14-07-2020

SOCIETATEA COMERCIALĂ ONESTORE ENERGY S.R.L. BUCUREȘTI - ROMÂNIA

ONESTORE ENERGY S.R.L.

Reprezentată prin

Dir. Andrei Smarandache